Royal Modular

800411200005J00

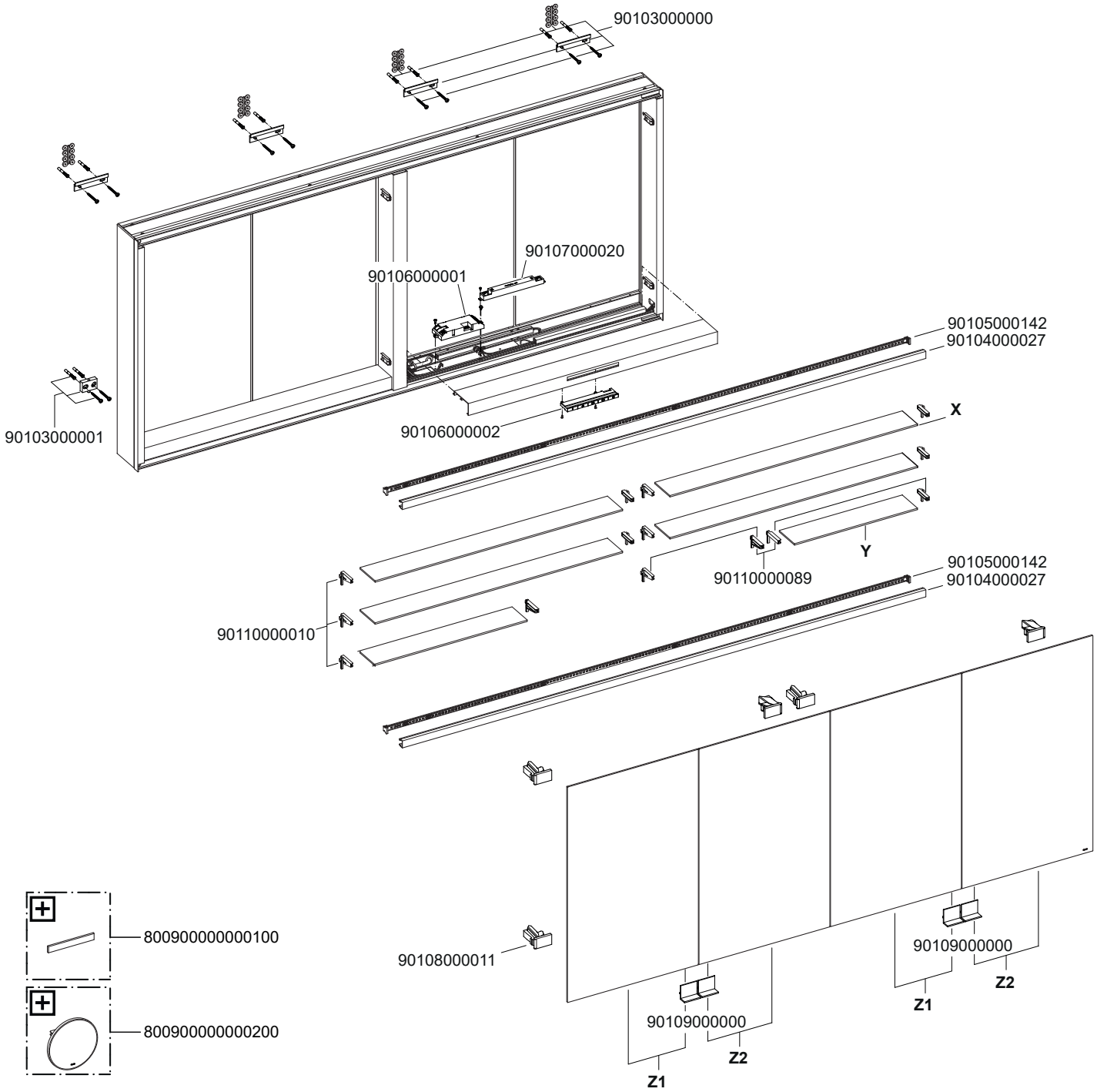

80041120**EG**05J00	E	G	X	Y	Z1	Z2
800411200005J00	700	120	90110000100	90110000075	90101010096	90101010061
800411200105J00	700	160	90110000109	90110000088	90101010096	90101010061
800411201005J00	900	120	90110000100	90110000075	90101010109	90101010077
800411201105J00	900	160	90110000109	90110000088	90101010109	90101010077